ЗНАЕТЕ ЛИ ВЫ ?

TO-LS-4733 и CI-LS-4959

ИНСТРУКЦИИ ПО УСТАНОВКЕ

СОВЕТ ДЛЯ ПРОФЕССИОНАЛА

DYK23-14

В самых современных автомобилях, стабилизатор передней оси связан с рычагом управления и стойкой посредством двух шаровых шарниров. Это обеспечивает точность функционирования при движении. Системы подвески в некоторых малых автомобилях отличаются тем, что шаровые шарниры заменены двумя парами втулок, которые обеспечивают такую же функциональность.

Это касается CI-LS-4959 (Citroën C1 / Peugeot 107-108 / Toyota Aygo) и TO-LS-4733 (Toyota Yaris I) :

CI-LS-4959

TO-LS-4733

Эти тяги стабилизатора будут работать корректно, только если остальные компоненты установлены в правильном порядке и правильно ориентированы.

Любое отклонение непременно приведет к преждевременному износу втулок.

Детали MOOG поставляются в сборе для упрощения установки, однако механик должен разобрать компоненты при установке детали на автомобиль.

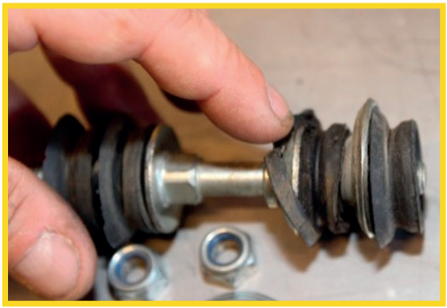

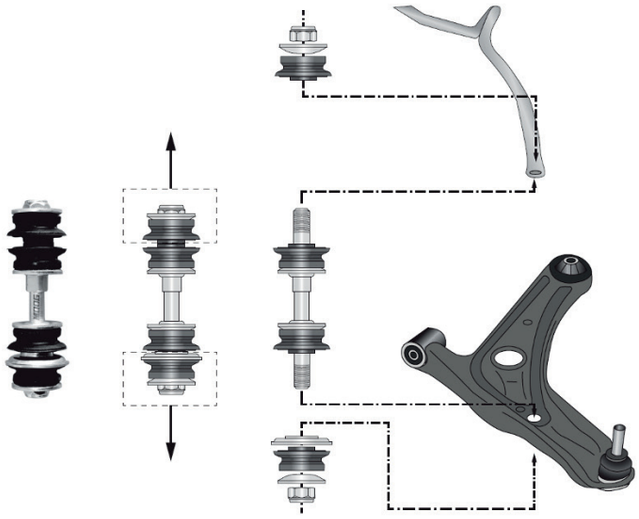

Вот почему MOOG предупреждает механиков: эти тяги стабилизатора должны устанавливаться в соответствии с данной инструкцией

За дополнительной технической поддержкой обращайтесь на
www.garagegurus.tech/en-eu

GARAGE GURUS

СЛЕДИТЕ ЗА НАШИМИ НОВОСТЯМИ НА **www.moogparts.ro**

MOOG

PRMMO2302-EN